ROND À BÉTON EN COURONNES

B500B | B550B | B500C

CARACTÉRISTIQUES

Références	» **B500B, B550B, B500C**
Ductilité	» **élevée**
Surface	» **nervuré**
Diamètre	» **6 à 25 mm**
Production	» **selon une norme ou une homologation**
Délai de livraison	» **en stock ou en production**
Produit certifié pour les pays	» **A | B | CH | CZ | D | DK | F | GB | N | NL | PL | S | SK**

ROND À BÉTON EN COURONNES

B500B | B550B | B500C

Dimensions des couronnes

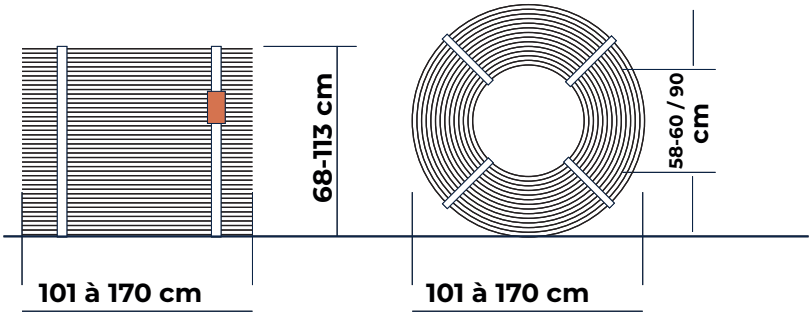

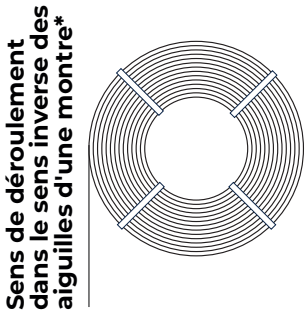

* Sens de déroulement dans le sens des aiguilles d'une montre possible sur demande

Poids des couronnes trancannées

Poids de la bobine	Diamètre	Diamètre extérieur	Diamètre intérieur	Hauteur
2.000 kg	Ø 6 mm	101-103 cm	58-60 cm	68-70 cm
2.500 kg	Ø 8-10 mm	107-114 cm	58-60 cm	68-70 cm
3.000 kg	Ø 8-10 mm	114-120 cm	58-60 cm	68-70 cm
5.000 kg	Ø 8-10 mm	124-132 cm	58-60 cm	90 cm
2.500 kg	Ø 12-16 mm	107-114 cm	58-60 cm	68-70 cm
3.000 kg	Ø 12-16 mm	114-120 cm	58-60 cm	68-70 cm
5.000 kg	Ø 12-16 mm	124-132 cm	58-60 cm	90 cm
8.300 kg	Ø 12-16 mm	160-170 cm	90 cm	110-113 cm
5.000 kg	Ø 18-25 mm	140-150 cm	90 cm	90 cm
8.300 kg	Ø 18-25 mm	160-164 cm	90 cm	110-113 cm

Toutes les données sont approximatives.

Modèles couronnes

Anneaux bobinés, empilables, transport sûr au moyen d'un dispositif de préhension interne ou externe (grue ou chariot élévateur).

ROND À BÉTON EN COURONNES

B500B POUR L'ALLEMAGNE

Selon l'homologation générale en matière de construction Z-1.2-260 du DIBt (Institut allemand du génie civil) pour les anneaux en avier de construction avec nervure spéciale TWR.

Valeurs physiques selon la norme DIN 488 (valeurs quantiles)	Limite d'élasticité R_e	au moins 500 MPa
	Résistance à la traction R_m	au moins 550 MPa
	Rapport de limite d'élasticité R_m/R_e	au moins 1,08
	Allongement uniforme A_{gt}	au moins 5 %
	Résistance à la fatigue	175 MPa
	Entièrement soudable	(C ≤ 0,22 %, Ceq ≤ 0,50)

Pliage / dépliage

Adapté ; les prescriptions de la fiche technique du DBV de février 1991 sur la flexion arrière des aciers de construction doivent être respectées.

Utilisation

L'acier de construction B500B transformé (redressé/courbé) avec des nervures spéciales TWR peut être utilisé dans les mêmes conditions que celles définies dans la norme technique de construction DIN EN 1992-1-1 pour l'acier de construction nervuré B500B.